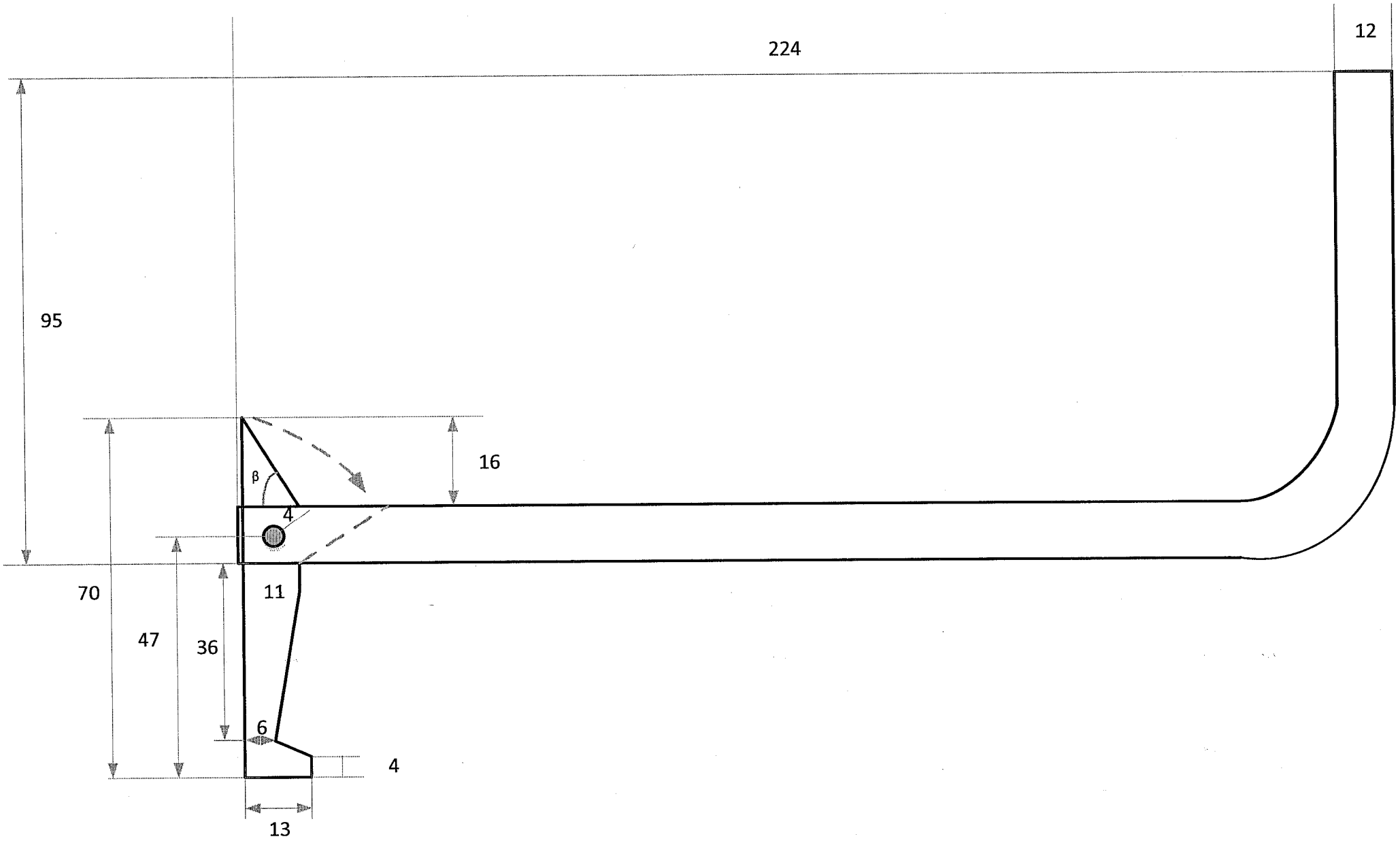
224
12
95
16
β
4
70
11
47
36
6
4
13

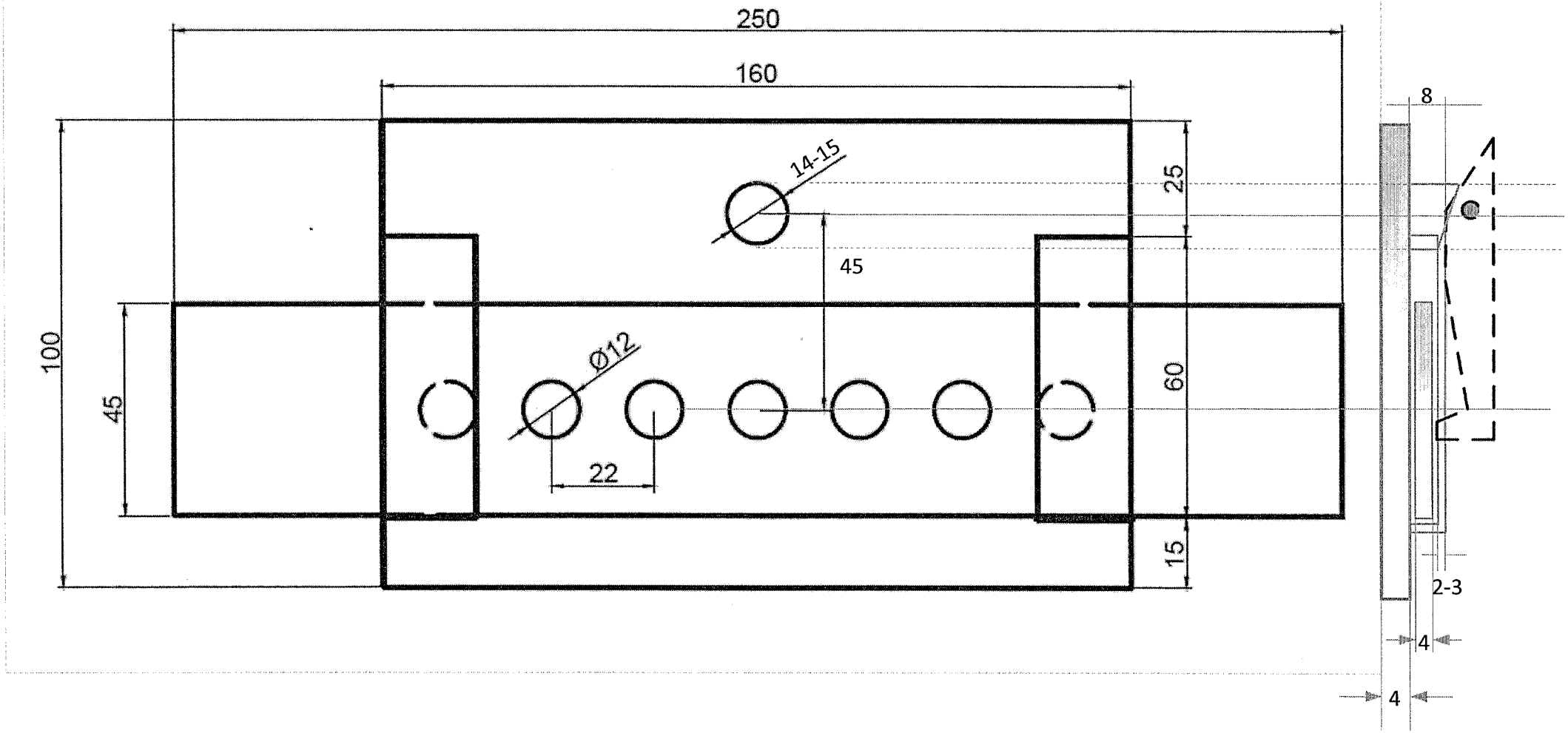
250
160
100
45
14-15
25
45
Ø12
22
60
15
8
2-3
4
4

Общий вид замка и его составляющих

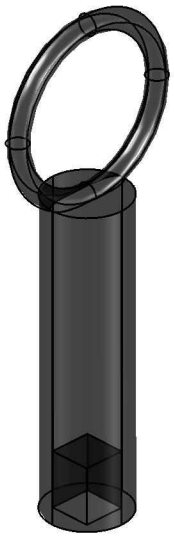

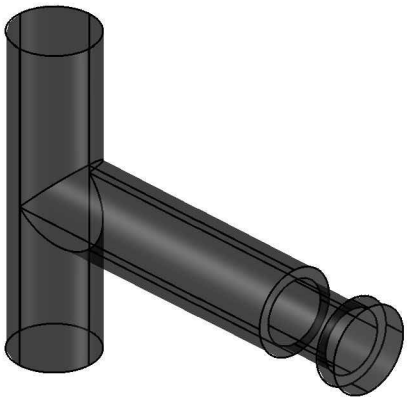

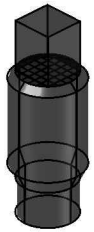

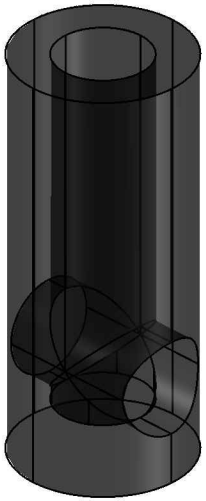

Тело замка

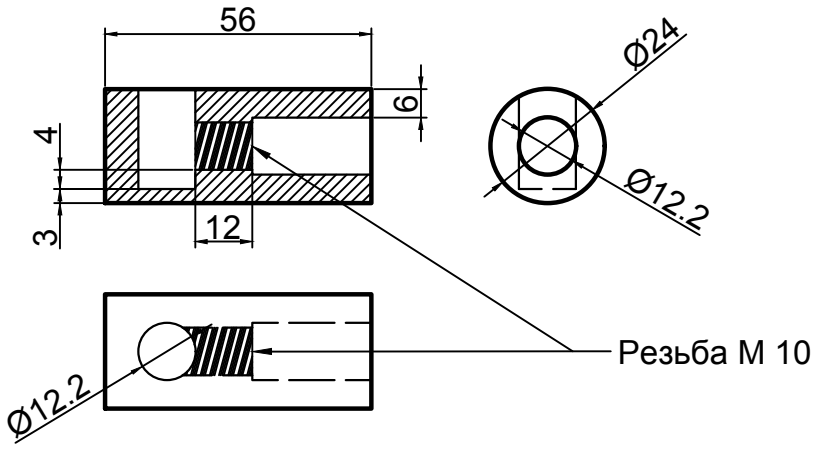

Запорный механизм

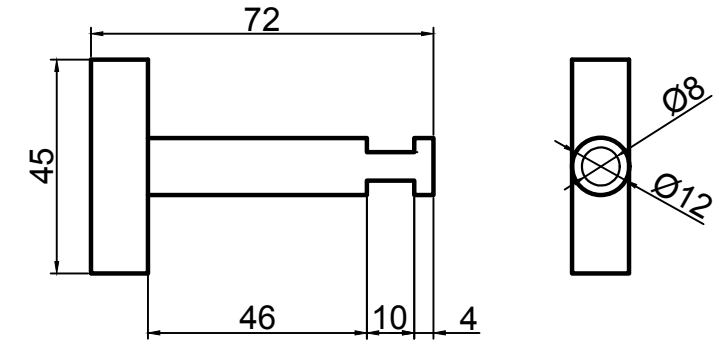

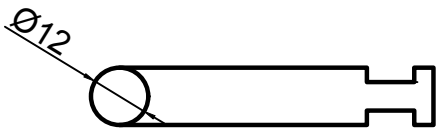

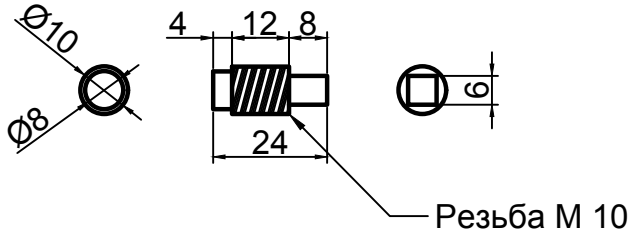

Ключ

